Endsektion Außenzahnradpumpe Baugröße 3
XV-Serie

EINPASS Ø 50,8

Anbauflansch: Alu
Körper: Alu
End cover: Alu

Fördervolumen in ccm/U	Bestell-Nr. linksdrehend	Bestell-Nr. rechtsdrehend	Technische Daten Antriebswelle Arbeitsdruck P1 in bar	Technische Daten Antriebswelle max. zulässiges Wellendrehmoment in Nm	Technische Daten Mindestdrezahl in U/min	Technische Daten Spitzendrehzahl in U/min	Dimensionen A mm	Dimensionen B mm	Dimensionen IN D mm	Dimensionen IN E mm	Dimensionen IN F	Dimensionen OUT D mm	Dimensionen OUT E mm	Dimensionen OUT F	Gewicht Kg
14,89	023A-023-01050	023A-023-01000	300	332	700	3000	124	61	ø25	ø55	M8x1,25	ø18	ø55	M8x1,25	7
17,37	023A-023-01080	023A-023-01060	300	332	700	3000	126	62	ø25	ø55	M8x1,25	ø18	ø55	M8x1,25	7,1
21,1	023A-023-01150	023A-023-01100	280	332	700	3000	129	63,5	ø25	ø55	M8x1,25	ø18	ø55	M8x1,25	7,2
26,97	023A-023-01250	023A-023-01200	250	332	700	3000	133	65,5	ø25	ø55	M8x1,25	ø18	ø55	M8x1,25	7,3
32,27	023A-023-01350	023A-023-01300	250	332	700	3000	138	68	ø25	ø55	M8x1,25	ø18	ø55	M8x1,25	7,4
38,47	023A-023-01450	023A-023-01400	250	332	700	2800	143	70,5	ø25	ø55	M8x1,25	ø18	ø55	M8x1,25	7,5
43,44	023A-023-01550	023A-023-01500	250	332	700	2800	147	72,5	ø25	ø55	M8x1,25	ø18	ø55	M8x1,25	7,6
47,16	023A-023-01650	023A-023-01600	230	332	700	2800	150	74	ø25	ø55	M8x1,25	ø18	ø55	M8x1,25	7,7
50,88	023A-023-01750	023A-023-01700	230	332	700	2800	153	75,5	ø25	ø55	M8x1,25	ø18	ø55	M8x1,25	7,8
54,6	023A-023-01850	023A-023-01800	230	332	700	2300	156	77	ø25	ø55	M8x1,25	ø18	ø55	M8x1,25	7,9
60,81	023A-023-01950	023A-023-01900	230	332	700	2300	161	79,5	ø25	ø55	M8x1,25	ø18	ø55	M8x1,25	8
64,53	023A-023-02050	023A-023-02000	210	332	700	2300	164	81	ø25	ø55	M8x1,25	ø25	ø55	M8x1,25	8,1
70,74	023A-023-02150	023A-023-02100	200	332	700	2300	169	83,5	ø25	ø55	M8x1,25	ø25	ø55	M8x1,25	8,2
74,76	023A-023-02250	023A-023-02200	180	332	700	2300	172	85	ø25	ø55	M8x1,25	ø25	ø55	M8x1,25	8,3
86,87	023A-023-02350	023A-023-02300	150	332	700	2300	182	90	ø25	ø55	M8x1,25	ø25	ø55	M8x1,25	8,6

P1	begrenzt durch Antriebswelle / Pumpenkörper

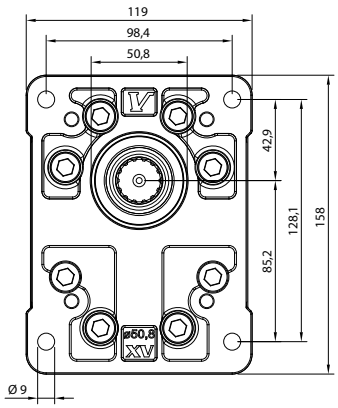

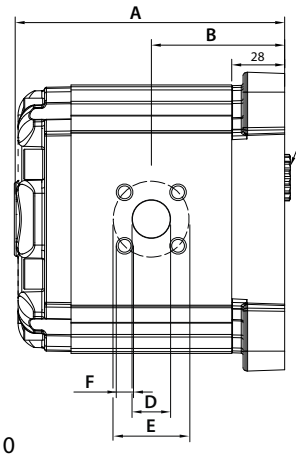

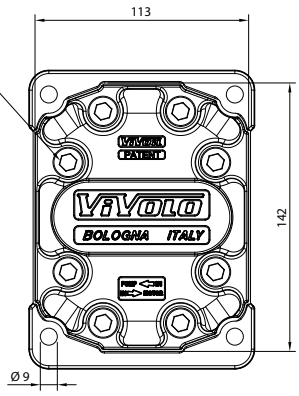

T.1 = 60÷65 [Nm] - Anzugsmoment - Schrauben M10
T.2 = 332 [Nm] - Antriebswelle max. zulässiges Wellendrehmoment

Die Inhalte der Seiten wurden mit größter Sorgfalt erstellt. Für die Richtigkeit, Vollständigkeit und Aktualität der Inhalte können wir jedoch keine Gewähr übernehmen.
Nachdruck bzw. Kopie, auch auszugsweise, der Inhalte, Grafiken und Fotos ist ohne ausdrückliche Zustimmung der Geschäftsführung unzulässig.
Die angegebenen technischen Daten und Abmessungen sind nicht bindend. Wir behalten uns das Recht vor, jederzeit und ohne Ankündigung, Änderungen vorzunehmen.